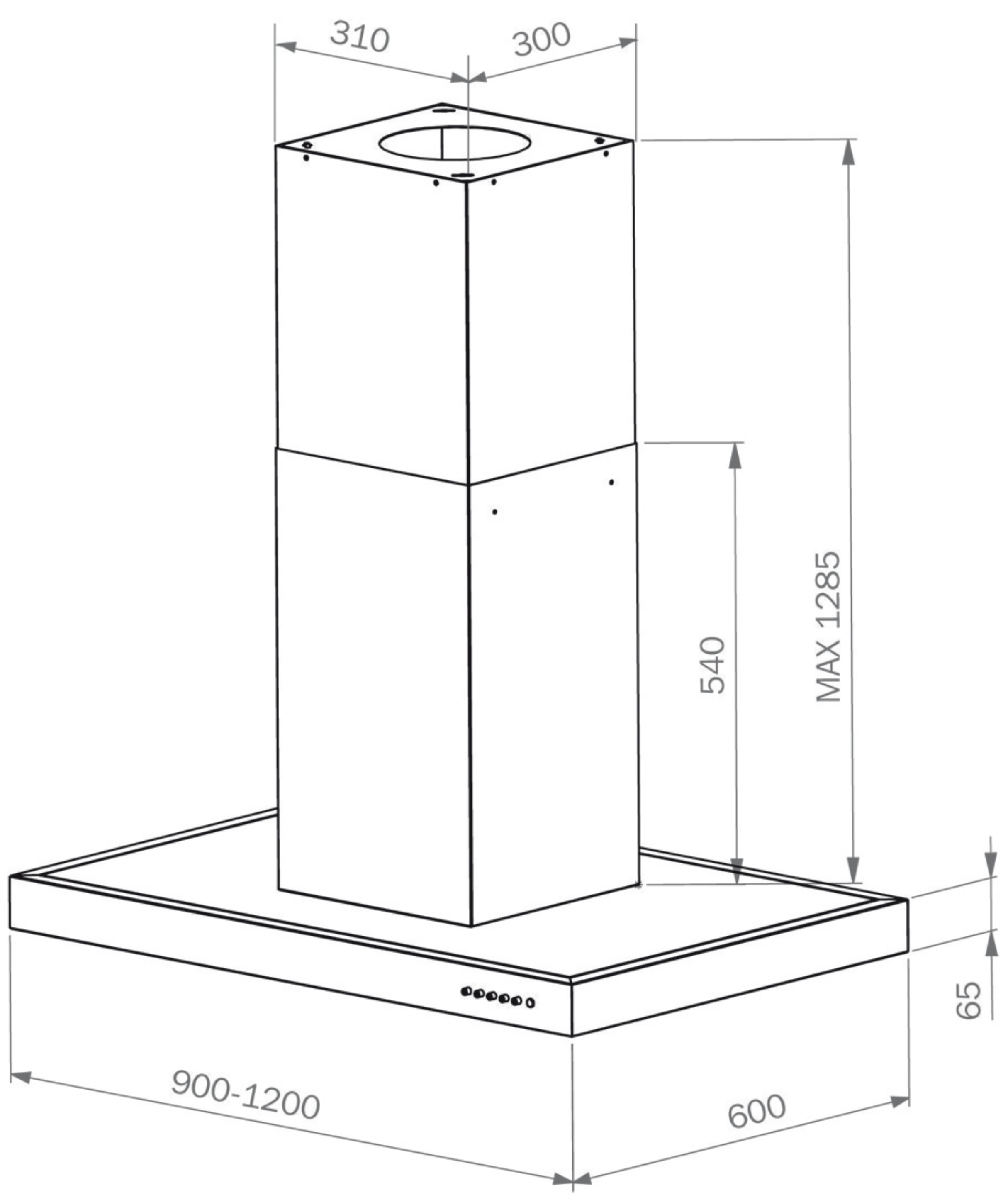
310
300
540
MAX 1285
65
900-1200
600